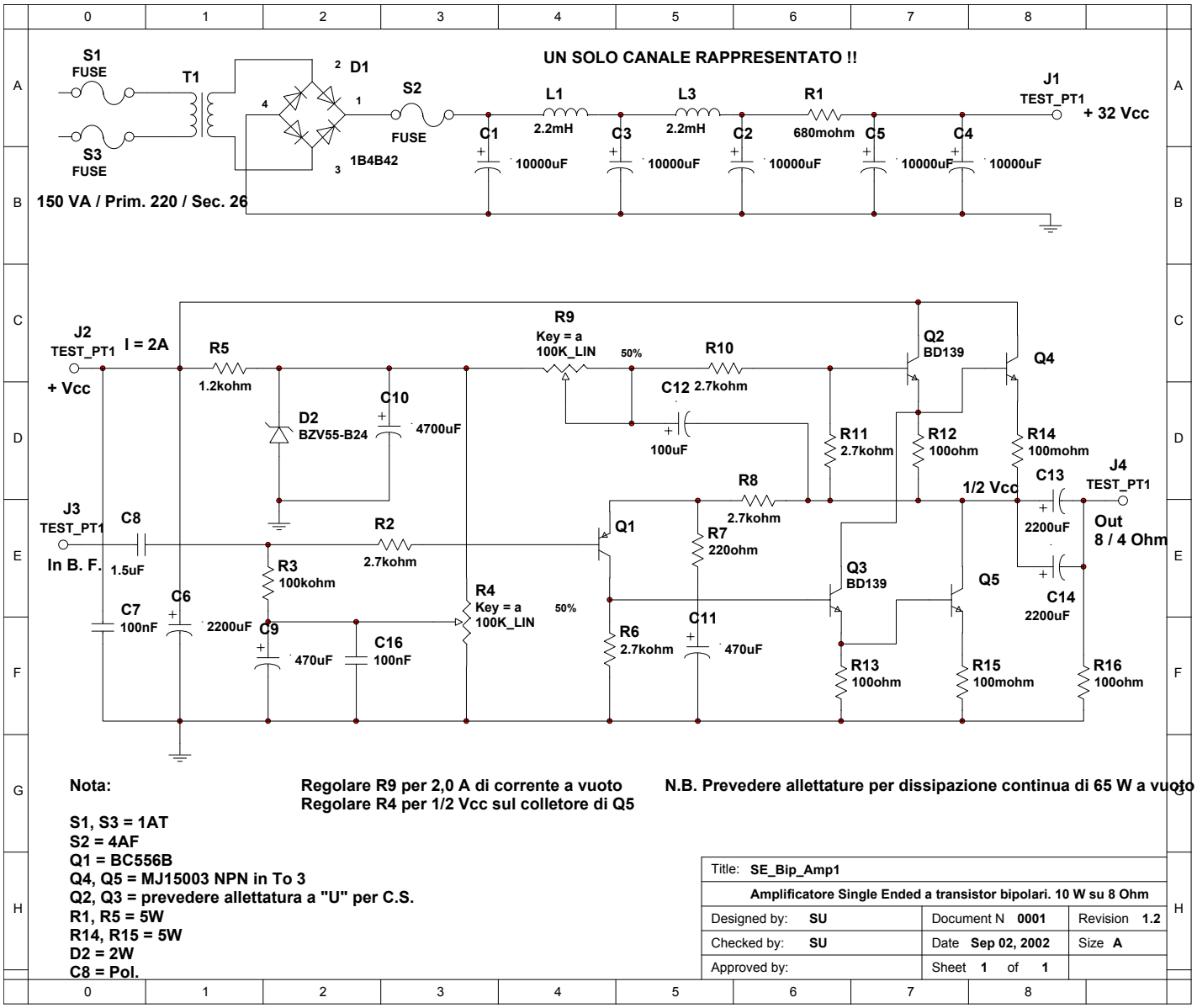

Nota:

Regolare R9 per 2,0 A di corrente a vuoto
Regolare R4 per 1/2 Vcc sul colletore di Q5

N.B. Prevedere allettature per dissipazione continua di 65 W a vuoto !!

S1, S3 = 1AT
S2 = 4AF
Q1 = BC556B
Q4, Q5 = MJ15003 NPN in To 3
Q2, Q3 = prevedere allettatura a "U" per C.S.
R1, R5 = 5W
R14, R15 = 5W
D2 = 2W
C8 = Pol.

Title: SE_Bip_Amp1			
Amplificatore Single Ended a transistor bipolari. 10 W su 8 Ohm			
Designed by: SU	Document N 0001	Revision 1.2	
Checked by: SU	Date Sep 02, 2002	Size A	
Approved by:	Sheet 1 of 1		